Condizionatori per quadri elettrici

Indice

1 Condizionatori per quadri elettrici **2**
1.1 Principale 2
1.2 Benefici 2
1.3 Applicazioni 3
1.4 Usi 3

2 Modelli **4**
2.1 Condizionatori Vortex Nema 12 (IP54) 4
2.2 Condizionatori Vortex Nema 4 (IP56) 10
2.3 Condizionatori Vortex Nema 4X inox (IP56X) 15
2.4 Condizionatori Vortex Nema 4 (IP56) con termostato meccanico 20

3 Dati tecnici **22**

1 Condizionatori per quadri elettrici

Condizionatori ad aria compressa per manutenzione e controllo termico di quadri elettrici e PLC

1.1 Principale

I condizionatori ad aria compressa per quadri elettrici sono una soluzione affidabile, economica e di facile installazione per il controllo termico di quadri elettrici e PLC.
La leggera sovrapressione che si crea all'interno del quadro elettrico evita l'ingresso della polvere, mantendendolo perfettamente asciutto e pulito.
Non avendo parti soggette ad usura, i condizionatori Vortec funzionano perfettamente in qualsiasi temperatura ambientale e lavorativa, come paesi tropicali e acciaierie.
Usando unicamente aria compressa, consentono un raffreddamento fino a 5000 BTU/h nelle versioni NEMA 4, 4X e 12.

1.2 Benefici

- Controllo termostatico per il risparmio energetico
- Disponibili modelli per raffreddamento continuo
- Non utilizzano freon o altri refrigeranti
- Tutti i modelli sono UL-listed
- Capacità di raffreddamento da 400 BTU/h a 5000 BTU/h
- Facile installazione - dimensioni compatte
- Richiedono poca manutenzione - non hanno parti mobili
- Silenziosi e affidabili
- Versioni NEMA 4, 4X e 12

1.3 Applicazioni

Quadri elettrici, PLC e controlli elettronici sono molto sensibili al calore e alla polvere.
L'eccessivo calore provoca infatti il deterioramento dei vari componenti, blocchi di funzionamento e impossibilità di leggere i display digitali. Tutto ciò comporta spesso perdite di produttività e alti costi di ripristino.
I ventilatori spesso non raffreddano a sufficienza nelle stagioni piu calde e, utilizzando aria sporca e umida, sono un'altra potenziale fonte di guasti. I condizionatori tradizionali inoltre necessitano di manutenzione, sono ingombranti e difficili da installare.
I condizionatori ad aria compressa funzionano in qualsiasi condizione di temperatura ambiente e mantengono pulito l'interno del quadro elettrico, utilizzando la tecnologia dei tubi raffreddatori per convertire l'aria compressa in una corrente di aria fredda, distribuita all'interno del quadro elettrico. La leggera sovrapressione interna consente anche di prevenire polvere e impurità.
Sono ideali ed efficienti sia per piccoli PLC sia per quadri elettrici e pannelli di controllo, in qualsiasi condizione ambientale.

1.4 Usi

- Manutenzione e controllo termico di quadri elettrici e PLC

2 Modelli

2.1 Condizionatori Vortex Nema 12 (IP54)

Forniscono la protezione NEMA 12 (resistenti alle polveri e ai gocciolamenti) per pannelli di controllo interni e quadri elettrici. Sono disponibli sistemi a funzionamento continuo e con controllo termostatico.

711BSP: Sistema di condizionamento a funzionamento continuo (400 BTU/h)

Modello	711BSP
Valutazione	NEMA 12
Termostato	A richiesta
Capacità di raffreddamento, BTU/h	400
Foro d'entrata, pollici	1/8 F BSP (GAS)
Consumo d'aria @ 100 psig (l/min)	227

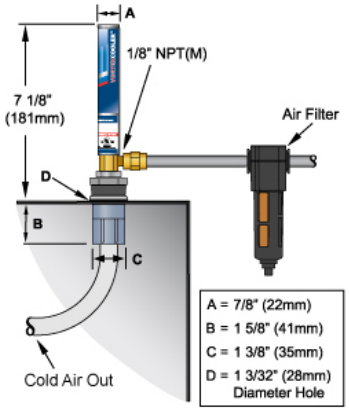

711BSP-T: Sistema di condizionamento con controllo termostatico (400 BTU/h)

Modello	711BSP-T
Valutazione	NEMA 12
Termostato	Elettrico
Capacità di raffreddamento, BTU/h	400
Foro d'entrata, pollici	1/8 F BSP (GAS)
Consumo d'aria @ 100 psig (l/min)	227

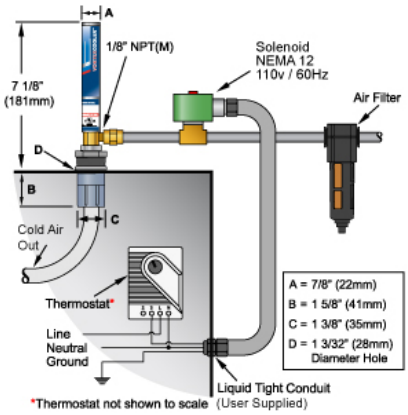

721BSP-15H: Sistema di condizionamento a funzionamento continuo (900 BTU/h)

Modello	721BSP-15H
Valutazione	NEMA 12
Termostato	A richiesta
Capacità di raffreddamento, BTU/h	900
Foro d'entrata, pollici	1/4 F BSP (GAS)
Consumo d'aria @ 100 psig (l/min)	425

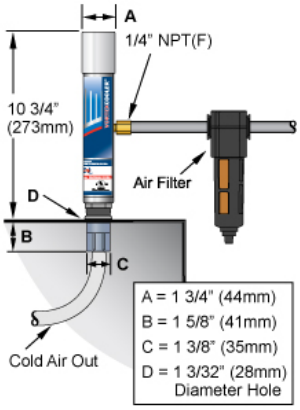

721BSP-15H-T: Sistema di condizionamento con controllo termostatico (900 BTU/h)

Modello	721BSP-15H-T
Valutazione	NEMA 12
Termostato	Elettrico
Capacità di raffreddamento, BTU/h	900
Foro d'entrata, pollici	1/4 F BSP (GAS)
Consumo d'aria @ 100 psig (l/min)	425

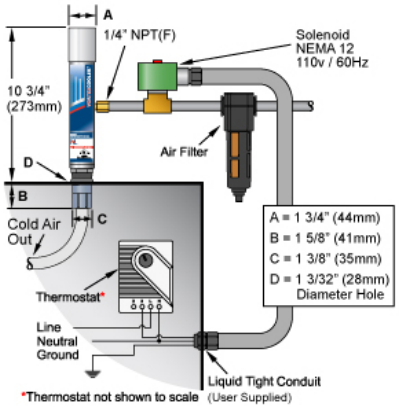

721BSP-25H: Sistema di condizionamento a funzionamento continuo (1500 BTU/h)

Modello	721BSP-25H
Valutazione	NEMA 12
Termostato	A richiesta
Capacità di raffreddamento, BTU/h	1500
Foro d'entrata, pollici	1/4 F BSP (GAS)
Consumo d'aria @ 100 psig (l/min)	708

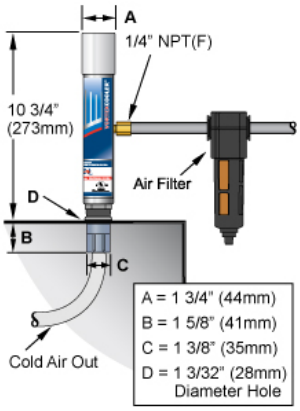

721BSP-25H-T: Sistema di condizionamento con controllo termostatico (1500 BTU/h)

Modello	721BSP-25H-T
Valutazione	NEMA 12
Termostato	Elettrico
Capacità di raffreddamento, BTU/h	1500
Foro d'entrata, pollici	1/4 F BSP (GAS)
Consumo d'aria @ 100 psig (l/min)	708

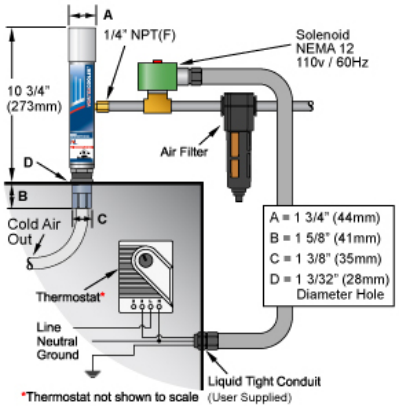

721BSP-35H: Sistema di condizionamento a funzionamento continuo (2500 BTU/h)

Modello	721BSP-35H
Valutazione	NEMA 12
Termostato	A richiesta
Capacità di raffreddamento, BTU/h	2500
Foro d'entrata, pollici	1/4 F BSP (GAS)
Consumo d'aria @ 100 psig (l/min)	991

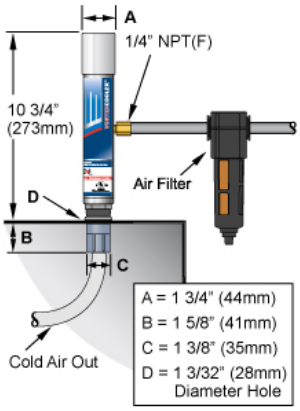

721BSP-35H-T: Sistema di condizionamento con controllo termostatico (2500 BTU/h)

Modello	721BSP-35H-T
Valutazione	NEMA 12
Termostato	Elettrico
Capacità di raffreddamento, BTU/h	2500
Foro d'entrata, pollici	1/4 F BSP (GAS)
Consumo d'aria @ 100 psig (l/min)	991

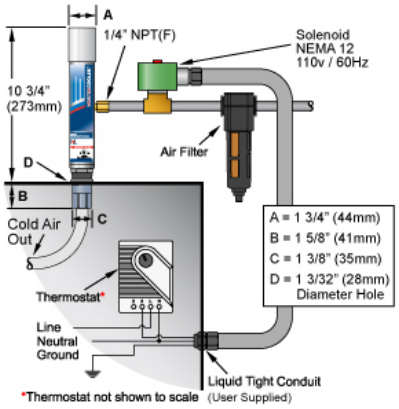

7870BSP: Doppio sistema di condizionamento a funzionamento continuo (5000 BTU/h)

Modello	7870BSP
Valutazione	NEMA 12
Termostato	A richiesta
Capacità di raffreddamento, BTU/h	5000
Foro d'entrata, pollici	1/4 F BSP (GAS)
Consumo d'aria @ 100 psig (l/min)	1981

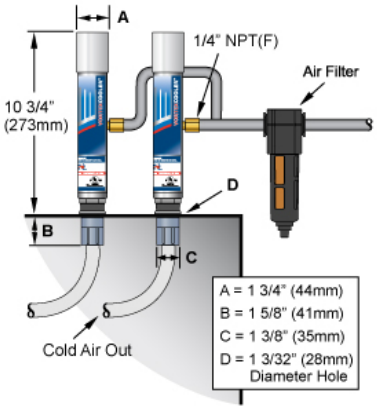

7970BSP: Doppio sistema di condizionamento con controllo termostatico (5000 BTU/h)

Modello	7970BSP
Valutazione	NEMA 12
Termostato	Elettrico
Capacità di raffreddamento, BTU/h	5000
Foro d'entrata, pollici	1/4 F BSP (GAS)
Consumo d'aria @ 100 psig (l/min)	1981

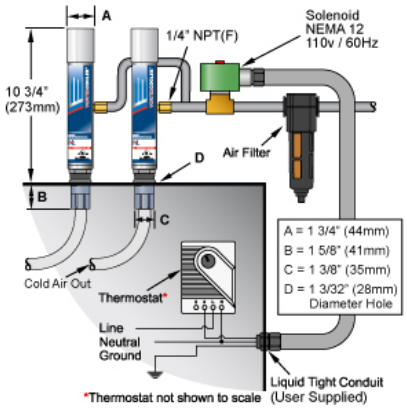

2.2 Condizionatori Vortex Nema 4 (IP56)

Forniscono la protezione NEMA 4 (resistenti ai getti d'acqua e alle intemperie) per pannelli di controllo interni ed esterni e quadri elettrici. Sono disponibli sistemi a funzionamento continuo e con controllo termostatico.

727BSP-15H: Sistema di condizionamento a funzionamento continuo (900 BTU/h)

Modello	727BSP-15H
Valutazione	NEMA 4
Termostato	A richiesta
Capacità di raffreddamento, BTU/h	900
Foro d'entrata, pollici	1/4 F BSP (GAS)
Consumo d'aria @ 100 psig (l/min)	425

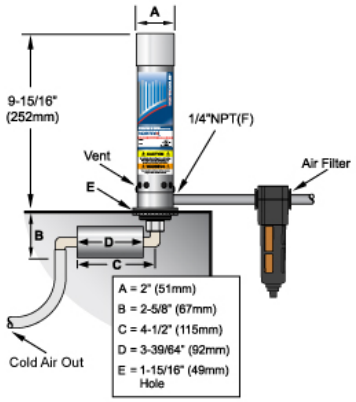

727BSP-15H-T: Sistema di condizionamento con controllo termostatico (900 BTU/h)

Modello	727BSP-15H-T
Valutazione	NEMA 4
Termostato	Elettrico
Capacità di raffreddamento, BTU/h	900
Foro d'entrata, pollici	1/4 F BSP (GAS)
Consumo d'aria @ 100 psig (l/min)	425

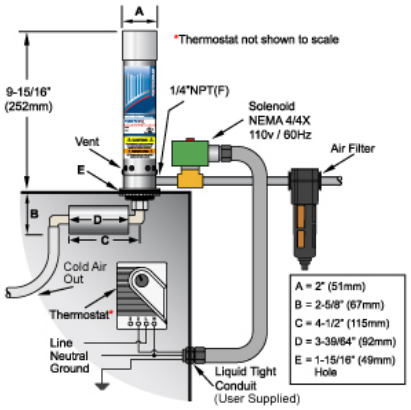

727BSP-25H: Sistema di condizionamento a funzionamento continuo (1700 BTU/h)

Modello	727BSP-25H
Valutazione	NEMA 4
Termostato	A richiesta
Capacità di raffreddamento, BTU/h	1700
Foro d'entrata, pollici	1/4 F BSP (GAS)
Consumo d'aria @ 100 psig (l/min)	708

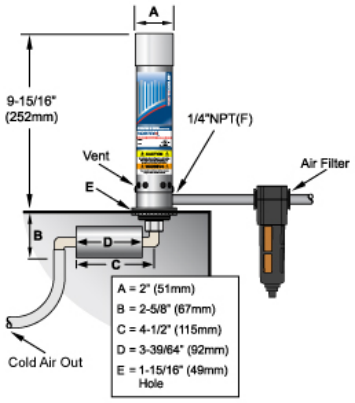

727BSP-25H-T: Sistema di condizionamento con controllo termostatico (1700 BTU/h)

Modello	727BSP-25H-T
Valutazione	NEMA 4
Termostato	Elettrico
Capacità di raffreddamento, BTU/h	1700
Foro d'entrata, pollici	1/4 F BSP (GAS)
Consumo d'aria @ 100 psig (l/min)	708

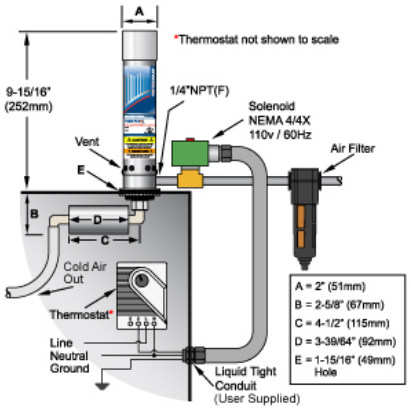

727BSP-35H: Sistema di condizionamento a funzionamento continuo (2500 BTU/h)

Modello	727BSP-35H
Valutazione	NEMA 4
Termostato	A richiesta
Capacità di raffreddamento, BTU/h	2500
Foro d'entrata, pollici	1/4 F BSP (GAS)
Consumo d'aria @ 100 psig (l/min)	991

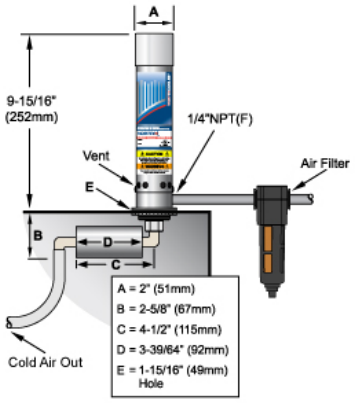

727BSP-35H-T: Sistema di condizionamento con controllo termostatico (2500 BTU/h)

Modello	727BSP-35H-T
Valutazione	NEMA 4
Termostato	Elettrico
Capacità di raffreddamento, BTU/h	2500
Foro d'entrata, pollici	1/4 F BSP (GAS)
Consumo d'aria @ 100 psig (l/min)	991

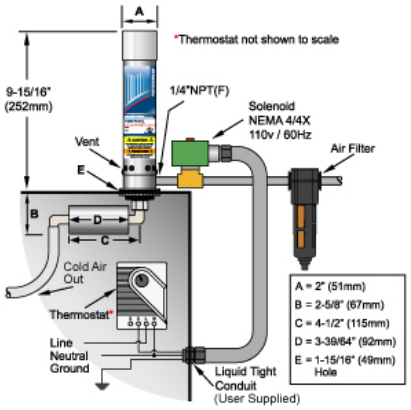

7875BSP: Doppio sistema di condizionamento a funzionamento continuo (5000 BTU/h)

Modello	7875BSP
Valutazione	NEMA 4
Termostato	A richiesta
Capacità di raffreddamento, BTU/h	5000
Foro d'entrata, pollici	1/4 F BSP (GAS)
Consumo d'aria @ 100 psig (l/min)	1981

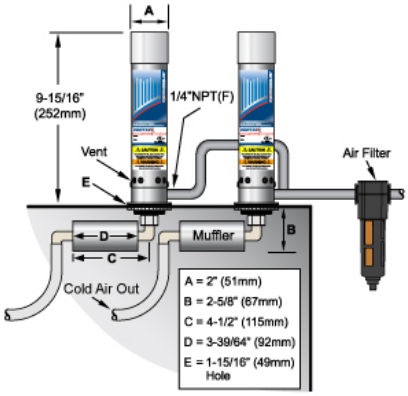

7975BSP: Doppio sistema di condizionamento con controllo termostatico (5000 BTU/h)

Modello	7975BSP
Valutazione	NEMA 4
Termostato	Elettrico
Capacità di raffreddamento, BTU/h	5000
Foro d'entrata, pollici	1/4 F BSP (GAS)
Consumo d'aria @ 100 psig (l/min)	1981

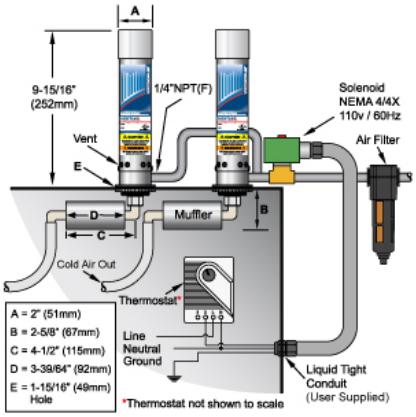

2.3 Condizionatori Vortex Nema 4X inox (IP56X)

Forniscono la protezione NEMA 4X (resistenti alle intemperie e agli agenti corrosivi) per pannelli di controllo interni ed esterni e quadri elettrici. Sono disponibli sistemi a funzionamento continuo e con controllo termostatico.

727SSBSP-15H: Sistema di condizionamento a funzionamento continuo (900 BTU/h)

Modello	727SSBSP-15H
Valutazione	NEMA 4X
Termostato	A richiesta
Capacità di raffreddamento, BTU/h	900
Foro d'entrata, pollici	1/4 F BSP (GAS)
Consumo d'aria @ 100 psig (l/min)	425

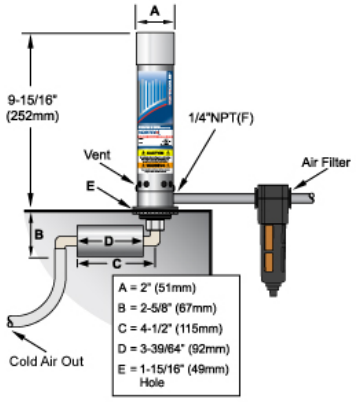

727SSBSP-15H-T: Sistema di condizionamento con controllo termostatico (900 BTU/h)

Modello	727SSBSP-15H-T
Valutazione	NEMA 4X
Termostato	Elettrico
Capacità di raffreddamento, BTU/h	900
Foro d'entrata, pollici	1/4 F BSP (GAS)
Consumo d'aria @ 100 psig (l/min)	425

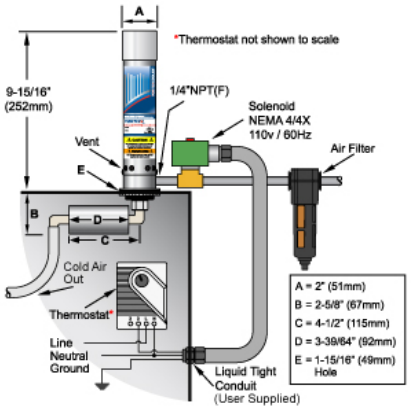

727SSBSP-25H: Sistema di condizionamento a funzionamento continuo (1700 BTU/h)

Modello	727SSBSP-25H
Valutazione	NEMA 4X
Termostato	A richiesta
Capacità di raffreddamento, BTU/h	1700
Foro d'entrata, pollici	1/4 F BSP (GAS)
Consumo d'aria @ 100 psig (l/min)	708

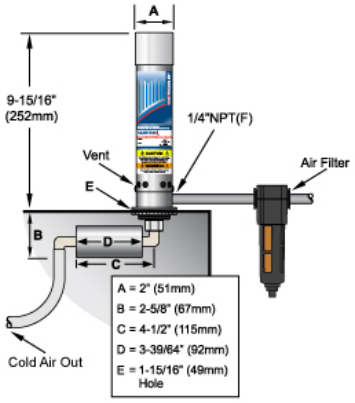

727SSBSP-25H-T: Sistema di condizionamento con controllo termostatico (1700 BTU/h)

Modello	727SSBSP-25H-T
Valutazione	NEMA 4X
Termostato	Elettrico
Capacità di raffreddamento, BTU/h	1700
Foro d'entrata, pollici	1/4 F BSP (GAS)
Consumo d'aria @ 100 psig (l/min)	708

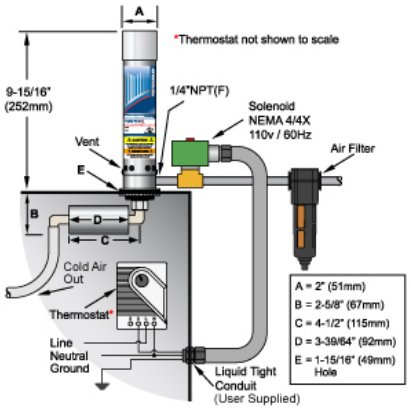

727SSBSP-35H: Sistema di condizionamento a funzionamento continuo (2500 BTU/h)

Modello	727SSBSP-35H
Valutazione	NEMA 4X
Termostato	A richiesta
Capacità di raffreddamento, BTU/h	2500
Foro d'entrata, pollici	1/4 F BSP (GAS)
Consumo d'aria @ 100 psig (l/min)	991

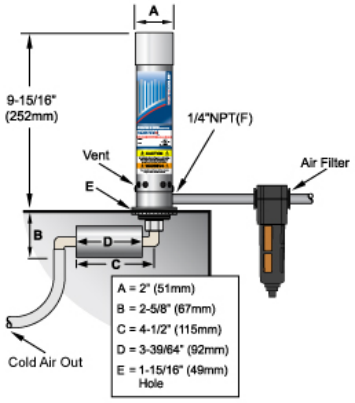

727SSBSP-35H-T: Sistema di condizionamento con controllo termostatico (2500 BTU/h)

Modello	727SSBSP-35H-T
Valutazione	NEMA 4X
Termostato	Elettrico
Capacità di raffreddamento, BTU/h	2500
Foro d'entrata, pollici	1/4 F BSP (GAS)
Consumo d'aria @ 100 psig (l/min)	991

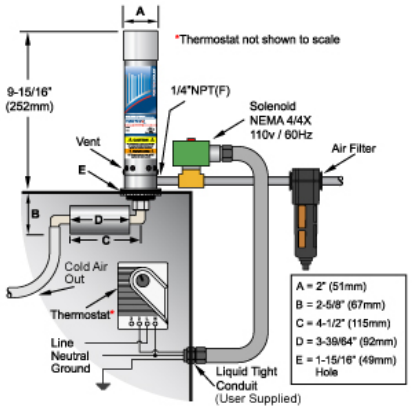

7875SSBSP: Doppio sistema di condizionamento a funzionamento continuo (5000 BTU/h)

Modello	7875SSBSP
Valutazione	NEMA 4X
Termostato	A richiesta
Capacità di raffreddamento, BTU/h	5000
Foro d'entrata, pollici	1/4 F BSP (GAS)
Consumo d'aria @ 100 psig (l/min)	1981

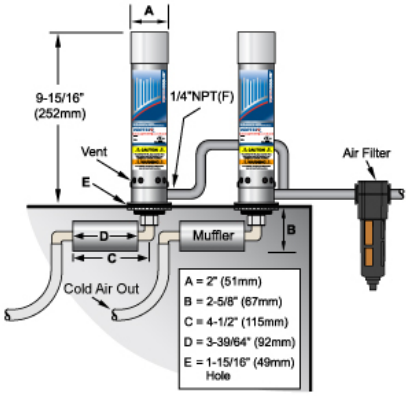

7975SSBSP: Doppio sistema di condizionamento con controllo termostatico (5000 BTU/h)

Modello	7975SSBSP
Valutazione	NEMA 4X
Termostato	Elettrico
Capacità di raffreddamento, BTU/h	5000
Foro d'entrata, pollici	1/4 F BSP (GAS)
Consumo d'aria @ 100 psig (l/min)	1981

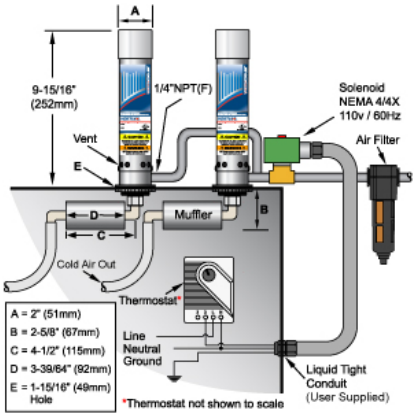

2.4 Condizionatori Vortex Nema 4 (IP56) con termostato meccanico

Forniscono la protezione NEMA 4 (resistenti ai getti d'acqua e alle intemperie) per pannelli di controllo interni ed esterni e quadri elettrici. Controllo termostatico meccanico.

701BSP-15H: Sistema di condizionamento con termostato meccanico (900 BTU/h)

Modello	701BSP-15H
Valutazione	NEMA 4
Termostato	Meccanico
Capacità di raffreddamento, BTU/h	900
Foro d'entrata, pollici	1/4 F BSP (GAS)
Consumo d'aria @ 100 psig (l/min)	425

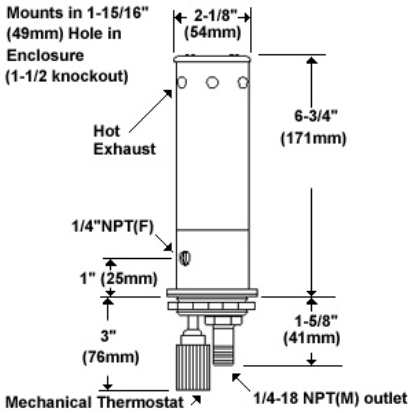

701BSP-25H: Sistema di condizionamento con termostato meccanico (1700 BTU/h)

Modello	701BSP-25H
Valutazione	NEMA 4
Termostato	Meccanico
Capacità di raffreddamento, BTU/h	1700
Foro d'entrata, pollici	1/4 F BSP (GAS)
Consumo d'aria @ 100 psig (l/min)	708

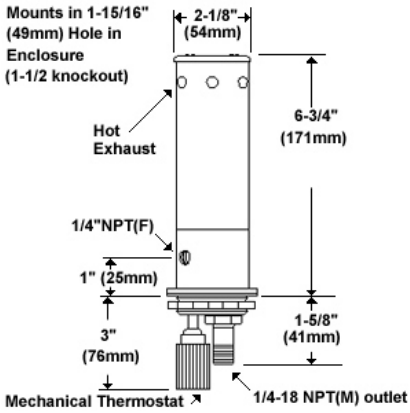

701BSP-35H: Sistema di condizionamento con termostato meccanico (2500 BTU/h)

Modello	701BSP-35H
Valutazione	NEMA 4
Termostato	Meccanico
Capacità di raffreddamento, BTU/h	2500
Foro d'entrata, pollici	1/4 F BSP (GAS)
Consumo d'aria @ 100 psig (l/min)	991

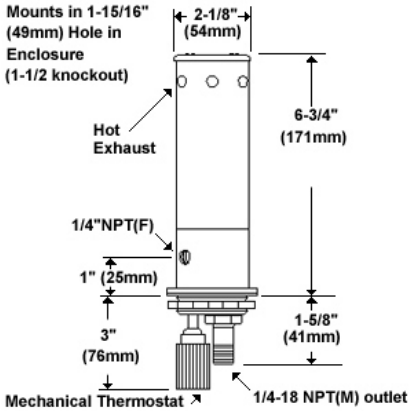

3 Dati tecnici

Condizionatori Vortex Nema 12 (IP54)

Modello	Valutazione	Termostato	Capacità di raffreddamento, BTU/h	Foro d'entrata, pollici	Consumo d'aria @ 100 psig (l/min)
711BSP	NEMA 12	A richiesta	400	1/8 F BSP (GAS)	227
711BSP-T	NEMA 12	Elettrico	400	1/8 F BSP (GAS)	227
721BSP-15H	NEMA 12	A richiesta	900	1/4 F BSP (GAS)	425
721BSP-15H-T	NEMA 12	Elettrico	900	1/4 F BSP (GAS)	425
721BSP-25H	NEMA 12	A richiesta	1500	1/4 F BSP (GAS)	708
721BSP-25H-T	NEMA 12	Elettrico	1500	1/4 F BSP (GAS)	708
721BSP-35H	NEMA 12	A richiesta	2500	1/4 F BSP (GAS)	991
721BSP-35H-T	NEMA 12	Elettrico	2500	1/4 F BSP (GAS)	991
7870BSP	NEMA 12	A richiesta	5000	1/4 F BSP (GAS)	1981
7970BSP	NEMA 12	Elettrico	5000	1/4 F BSP (GAS)	1981

Condizionatori Vortex Nema 4 (IP56)

Modello	Valutazione	Termostato	Capacità di raffreddamento, BTU/h	Foro d'entrata, pollici	Consumo d'aria @ 100 psig (l/min)
727BSP-15H	NEMA 4	A richiesta	900	1/4 F BSP (GAS)	425
727BSP-15H-T	NEMA 4	Elettrico	900	1/4 F BSP (GAS)	425
727BSP-25H	NEMA 4	A richiesta	1700	1/4 F BSP (GAS)	708
727BSP-25H-T	NEMA 4	Elettrico	1700	1/4 F BSP (GAS)	708
727BSP-35H	NEMA 4	A richiesta	2500	1/4 F BSP (GAS)	991
727BSP-35H-T	NEMA 4	Elettrico	2500	1/4 F BSP (GAS)	991
7875BSP	NEMA 4	A richiesta	5000	1/4 F BSP (GAS)	1981
7975BSP	NEMA 4	Elettrico	5000	1/4 F BSP (GAS)	1981

Condizionatori Vortex Nema 4X inox (IP56X)

Modello	Valutazione	Termostato	Capacità di raffreddamento, BTU/h	Foro d'entrata, pollici	Consumo d'aria @ 100 psig (l/min)
727SSBSP-15H	NEMA 4X	A richiesta	900	1/4 F BSP (GAS)	425
727SSBSP-15H-T	NEMA 4X	Elettrico	900	1/4 F BSP (GAS)	425
727SSBSP-25H	NEMA 4X	A richiesta	1700	1/4 F BSP (GAS)	708
727SSBSP-25H-T	NEMA 4X	Elettrico	1700	1/4 F BSP (GAS)	708
727SSBSP-35H	NEMA 4X	A richiesta	2500	1/4 F BSP (GAS)	991
727SSBSP-35H-T	NEMA 4X	Elettrico	2500	1/4 F BSP (GAS)	991
7875SSBSP	NEMA 4X	A richiesta	5000	1/4 F BSP (GAS)	1981
7975SSBSP	NEMA 4X	Elettrico	5000	1/4 F BSP (GAS)	1981

Condizionatori Vortex Nema 4 (IP56) con termostato meccanico

Modello	Valutazione	Termostato	Capacità di raffreddamento, BTU/h	Foro d'entrata, pollici	Consumo d'aria @ 100 psig (l/min)
701BSP-15H	NEMA 4	Meccanico	900	1/4 F BSP (GAS)	425
701BSP-25H	NEMA 4	Meccanico	1700	1/4 F BSP (GAS)	708
701BSP-35H	NEMA 4	Meccanico	2500	1/4 F BSP (GAS)	991

Condizionatori per quadri elettrici A/C

Indice

1 Condizionatori per quadri elettrici A/C **2**
1.1 Principale 2
1.2 Caratteristiche 2
1.3 Benefici 3
1.4 Applicazioni 3

2 Modelli **4**
2.1 Vortex A/C Nema 4X inox 4
2.2 Vortex A/C Nema 4X inox classe 1, div 2 8

3 Dati tecnici **12**

1 Condizionatori per quadri elettrici A/C

I condizionatori Vortex A/C Nema 4X inox con termostato meccanico incorporano le caratteristiche più recenti per una linea di condizionatori per quadri elettrici. Non necessitano di collegamenti elettrici, un termostato meccanico regolato a 30-32° intercetta una valvola meccanica. Disponibile la versione per zone classificate classe 1, divisione 2.

1.1 Principale

Tutti i condizionatori per quadri elettrici mantengono i quadri e i pannelli elettronici freddi, puliti e protetti dalla polvere; evitano inoltre la contaminazione dei quadri con aria umida e sporca trasportata dalle ventole.
Risparmio energetico grazie al termostato meccanico integrato
Installazione flessibile: possono essere montati sopra, di fianco o di fronte al quadro
I Vortex A/C sono disponibili in 4 differenti capacità di raffreddamento, certificazione NEMA 4X e luoghi pericolosi (classe 1, div 2).

1.2 Caratteristiche

- Dimensioni ridotte per adattarsi a spazi piccoli
- Installabili in diverse posizioni
- Mantengono la temperatura nel range 80 - 90 deg F
- Viene fornito un filtro e un kit di conduzione
- Mantengono una leggera pressione all'interno del pannello
- Certificati UL
- 10 anni di garanzia

1.3 Benefici

- Controllo termostatico per il risparmio energetico
- Disponibili modelli per raffreddamento continuo
- Non utilizzano freon o altri refrigeranti
- Tutti i modelli sono UL-listed
- Capacità da 117 Watt a 1465 Watt
- Facile installazione - dimensioni compatte
- Richiedono poca manutenzione - non hanno parti mobili
- Silenziosi e affidabili
- Versioni NEMA 4, 4X e 12

1.4 Applicazioni

I moderni controlli elettronici multi funzione, i controller logici programmabili etc. sono estremamente sensibili al calore e alla contaminazione. Le dimensioni più piccole dei pannelli rendono difficile il controllo della temperatura e li portano a rompersi più facilmente. Il calore eccessivo causa difficoltà di lettura dei display e i controller ad andare fuori scala. Il risultato è una perdita di produttività dovuta a interruzioni di sistema.
I condizionatori per quadri elettrici mantengono una leggera sovrappressione interna per mantenere i quadri e i componenti elettrici asciutti e puliti; ma soprattutto sono controllati termicamente per mantenere le temperature dei pannelli all'interno del range prefissato.

2 Modelli

2.1 Vortex A/C Nema 4X inox

I condizionatori Vortex A/C includono un termostato e una valvola meccanica per il risparmio energetico e mantengono la temperatura tra 28° e 32°C.
Per il funzionamento richiedono quindi solamente aria compressa, la rapida installazione permette di mantenere immediatamente i panneli puliti e a temperatura ottimale.

7015BSP: Vortex A/C (900 BTU/h)

Modello	7015BSP
Valutazione	NEMA 4X
Termostato	Meccanico
Capacità di raffreddamento, BTU/h	900
Consumo d'aria @ 100 psig (l/min)	425
Temperatura ambientale massima (gradi F)	175
Temperatura ambientale massima (gradi C)	80
Livello di rumore (dBA)	62-64

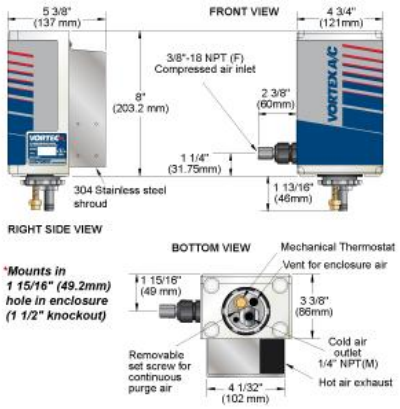

7025BSP: Vortex A/C (1500 BTU/h)

Modello	7025BSP
Valutazione	NEMA 4X
Termostato	Meccanico
Capacità di raffreddamento, BTU/h	1500
Consumo d'aria @ 100 psig (l/min)	708
Temperatura ambientale massima (gradi F)	175
Temperatura ambientale massima (gradi C)	80
Livello di rumore (dBA)	62-64

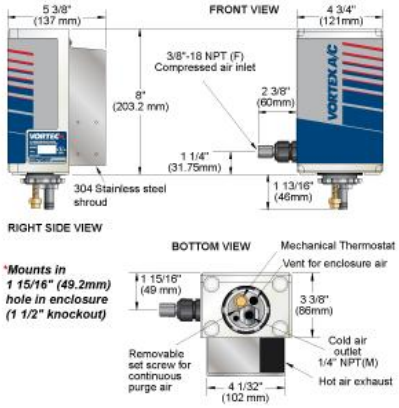

7035BSP: Vortex A/C (2500 BTU/h)

Modello	7035BSP
Valutazione	NEMA 4X
Termostato	Meccanico
Capacità di raffreddamento, BTU/h	2500
Consumo d'aria @ 100 psig (l/min)	991
Temperatura ambientale massima (gradi F)	175
Temperatura ambientale massima (gradi C)	80
Livello di rumore (dBA)	62-64

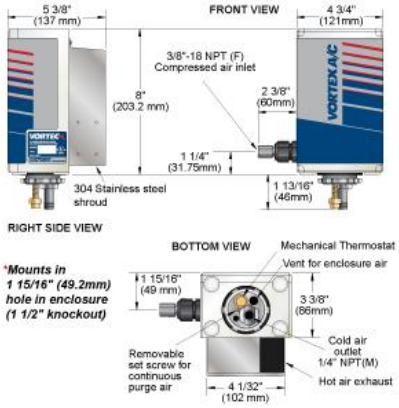

7070BSP: Vortex A/C (5000 BTU/h)

Modello	7070BSP
Valutazione	NEMA 4X
Termostato	Meccanico
Capacità di raffreddamento, BTU/h	5000
Consumo d'aria @ 100 psig (l/min)	1981
Temperatura ambientale massima (gradi F)	175
Temperatura ambientale massima (gradi C)	80
Livello di rumore (dBA)	62-64

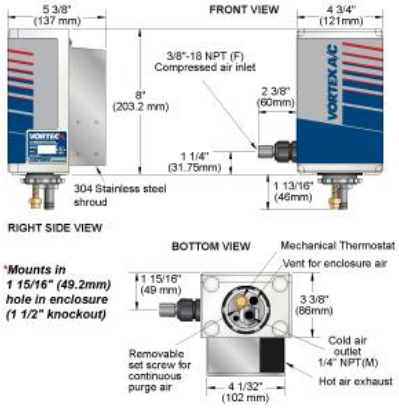

2.2 Vortex A/C Nema 4X inox classe 1, div 2

Vortex A/C NEMA 4X inox per luoghi pericolosi vengono utilizzati in ambienti a rischio (classe 1, div 2)

7215BSP: Vortex A/C (900 BTU/h)

Modello	7215BSP
Valutazione	Classe 1, Div 2
Termostato	Meccanico
Capacità di raffreddamento, BTU/h	900
Consumo d'aria @ 100 psig (l/min)	425
Temperatura ambientale massima (gradi F)	175
Temperatura ambientale massima (gradi C)	80
Livello di rumore (dBA)	62-64

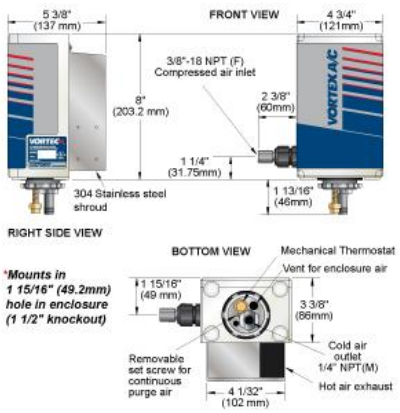

7225BSP: Vortex A/C (1500 BTU/h)

Modello	7225BSP
Valutazione	Classe 1, Div 2
Termostato	Meccanico
Capacità di raffreddamento, BTU/h	1500
Consumo d'aria @ 100 psig (l/min)	708
Temperatura ambientale massima (gradi F)	175
Temperatura ambientale massima (gradi C)	80
Livello di rumore (dBA)	62-64

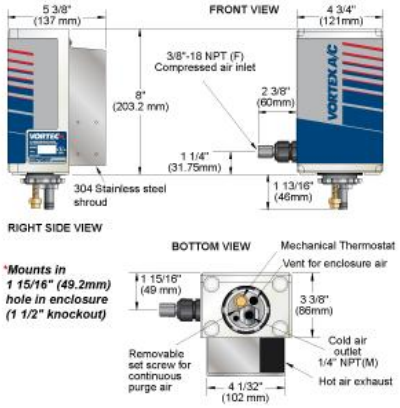

7235BSP: Vortex A/C (2500 BTU/h)

Modello	7235BSP
Valutazione	Classe 1, Div 2
Termostato	Meccanico
Capacità di raffreddamento, BTU/h	2500
Consumo d'aria @ 100 psig (l/min)	991
Temperatura ambientale massima (gradi F)	175
Temperatura ambientale massima (gradi C)	80
Livello di rumore (dBA)	62-64

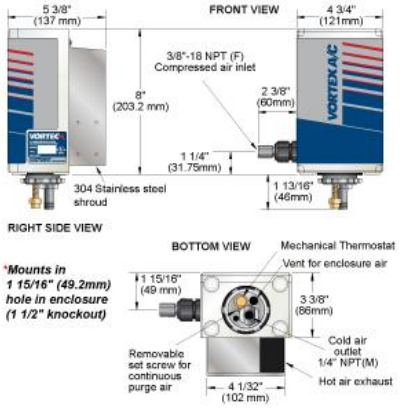

7270BSP: Vortex A/C (5000 BTU/h)

Modello	7270BSP
Valutazione	Classe 1, Div 2
Termostato	Meccanico
Capacità di raffreddamento, BTU/h	5000
Consumo d'aria @ 100 psig (l/min)	1981
Temperatura ambientale massima (gradi F)	175
Temperatura ambientale massima (gradi C)	80
Livello di rumore (dBA)	62-64

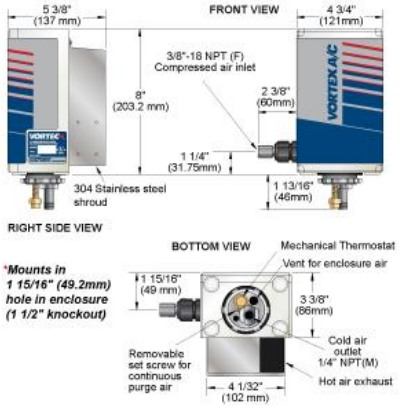

3 Dati tecnici

Vortex A/C Nema 4X inox

Modello	Valutazione	Termostato	Capacità di raffreddamento, BTU/h	Consumo d'aria @ 100 psig (l/min)
7015BSP	NEMA 4X	Meccanico	900	425
7025BSP	NEMA 4X	Meccanico	1500	708
7035BSP	NEMA 4X	Meccanico	2500	991
7070BSP	NEMA 4X	Meccanico	5000	1981

Modello	Temperatura ambientale massima (gradi F)	Temperatura ambientale massima (gradi C)	Livello di rumore (dBA)
7015BSP	175	80	62-64
7025BSP	175	80	62-64
7035BSP	175	80	62-64
7070BSP	175	80	62-64

Vortex A/C Nema 4X inox classe 1, div 2

Modello	Valutazione	Termostato	Capacità di raffreddamento, BTU/h	Consumo d'aria @ 100 psig (l/min)
7215BSP	Classe 1, Div 2	Meccanico	900	425
7225BSP	Classe 1, Div 2	Meccanico	1500	708
7235BSP	Classe 1, Div 2	Meccanico	2500	991
7270BSP	Classe 1, Div 2	Meccanico	5000	1981

Modello	Temperatura ambientale massima (gradi F)	Temperatura ambientale massima (gradi C)	Livello di rumore (dBA)
7215BSP	175	80	62-64
7225BSP	175	80	62-64
7235BSP	175	80	62-64
7270BSP	175	80	62-64

Condizionatori per quadri elettrici A/C ATEX

Indice

1 Condizionatori per quadri elettrici A/C ATEX **2**
1.1 Principale 2
1.2 Caratteristiche 2
1.3 Benefici 3
1.4 Applicazioni 3

2 Modelli **4**
2.1 Vortex A/C ATEX 4

3 Dati tecnici **8**

1 Condizionatori per quadri elettrici A/C ATEX

I Vortex A/C ATEX sono progettati specificatamente per quadri elettrici purgati* in zone ATEX 2 e 22 e in aree con temperature di classe T4.

1.1 Principale

I Vortex A/C ATEX incorporano le caratteristiche più all'avanguardia per una soluzione di raffreddamento affidabile ed economica.
I Vortex A/C ATEX sono disponibilie in 4 diverse capacità di raffreddamento da 900 a 5000 BTU/h. Tutti i condizionatori Vortex mantengono i quadri elettrici freddi, puliti e protetti, e sono un'alternativa economica ai condizionatori ad aria, che richiedono alti costi di manutenzione. Prevengono inoltre la contaminazione con sporcizia e umidità causata dalle ventole.
Sistema di purgatura non incluso.

1.2 Caratteristiche

- Certificazione ATEX Ex II 3 GD T4
- Temperatura ambiente da -20°C a 80°C
- Compatto per adattarsi a tutti i quadri e in spazi ristretti
- Modelli montabili in posizioni differenti
- Mantiene la temperatura interna tra 27 e 32 gradi C
- Fornito con filtro d'aria e kit di conduzione
- Mantiene una leggera sovrapressione interna

1.3 Benefici

- Facile da installare, richiede circa 5 minuti
- Non richiede cablaggio per essere installato
- Certificato ATEX per zone 2 e 22
- Controllo termostatico per mantenere la temperatura del quadro all'interno di un intervallo ottimale
- Estremamente affitabile, con 10 anni di garanzia
- L'aria sporca e umida non penetra nel quadro
- Può essere usato anche in spazi stretti
- Opera in ambienti con temperature fino a 80 gradi
- Costi significativamente più bassi rispetto a condizionatori a Freon a prova di esplosione
- Riduce i costi operativi grazie al termostato meccanico che attiva il condizionatore solo quando necessario
- Silenzioso, 62 dBA in funzione, 78
- Diverse capacità di raffreddamento, per ottimizzare le prestazioni e i costi operativi
- Poca manutenzione richiesta, confrontata con condizionatori A/C a Freon e ventole
- Non usa sostanze refrigeranti
- Design moderno

1.4 Applicazioni

Quadri elettrici, PLC e controlli elettronici sono molto sensibili al calore e alla polvere.
L'eccessivo calore provoca infatti il deterioramento dei vari componenti, blocchi di funzionamento e impossibilità di leggere i display digitali. Tutto ciò comporta spesso perdite di produttività e alti costi di ripristino.
I condizionatori Vortex A/C ATEX mantengono una leggera sovrapressione nel quadro, per mantenere i componenti elettronici puliti e asciutti; sono controllati termostaticamente per mantenere le temperature del quadro all'interno di un intervallo predeterminato.

2 Modelli

2.1 Vortex A/C ATEX

I Vortex A/C ATEX sono progettati specificatamente per quadri elettrici purgati in zone ATEX 2 e 22 e in aree con temperature di classe T4. I Vortex A/C ATEX incorporano le caratteristiche più all'avanguardia per una soluzione di raffreddamento affidabile ed economica.

7315BSP: Vortex A/C (900 BTU/h)

Modello	7315BSP
Valutazione	ATEX Zona 2 e 22
Termostato	Meccanico
Capacità di raffreddamento, BTU/h	900
Consumo d'aria @ 100 psig (l/min)	425
Temperatura ambientale massima (gradi F)	175
Temperatura ambientale massima (gradi C)	80
Livello di rumore (dBA)	62-64

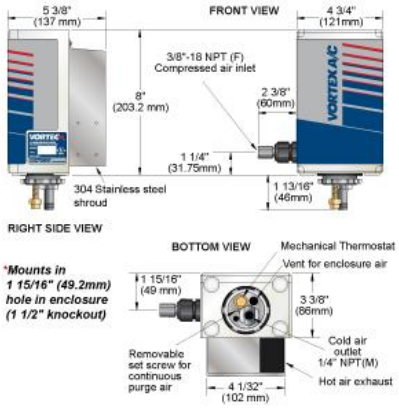

7325BSP: Vortex A/C (1500 BTU/h)

Modello	7325BSP
Valutazione	ATEX Zona 2 e 22
Termostato	Meccanico
Capacità di raffreddamento, BTU/h	1500
Consumo d'aria @ 100 psig (l/min)	708
Temperatura ambientale massima (gradi F)	175
Temperatura ambientale massima (gradi C)	80
Livello di rumore (dBA)	62-64

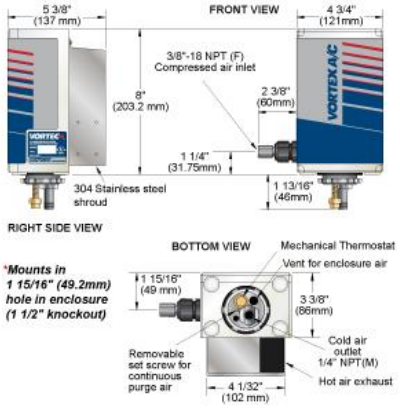

7335BSP: Vortex A/C (2500 BTU/h)

Modello	7335BSP
Valutazione	ATEX Zona 2 e 22
Termostato	Meccanico
Capacità di raffreddamento, BTU/h	2500
Consumo d'aria @ 100 psig (l/min)	991
Temperatura ambientale massima (gradi F)	175
Temperatura ambientale massima (gradi C)	80
Livello di rumore (dBA)	62-64

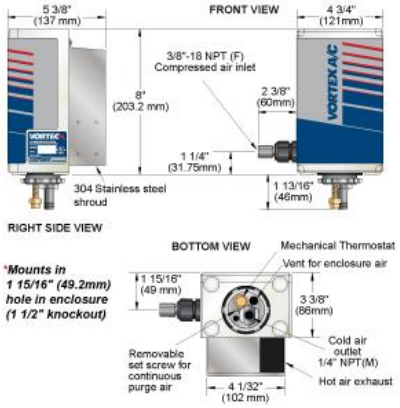

7370BSP: Vortex A/C (5000 BTU/h)

Modello	7370BSP
Valutazione	ATEX Zona 2 e 22
Termostato	Meccanico
Capacità di raffreddamento, BTU/h	5000
Consumo d'aria @ 100 psig (l/min)	1981
Temperatura ambientale massima (gradi F)	175
Temperatura ambientale massima (gradi C)	80
Livello di rumore (dBA)	62-64

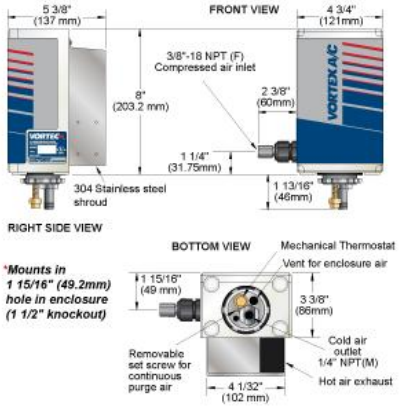

3 Dati tecnici

Vortex A/C ATEX

Modello	Valutazione	Termostato	Capacità di raffreddamento, BTU/h	Consumo d'aria @ 100 psig (l/min)
7315BSP	ATEX Zona 2 e 22	Meccanico	900	425
7325BSP	ATEX Zona 2 e 22	Meccanico	1500	708
7335BSP	ATEX Zona 2 e 22	Meccanico	2500	991
7370BSP	ATEX Zona 2 e 22	Meccanico	5000	1981

Modello	Temperatura ambientale massima (gradi F)	Temperatura ambientale massima (gradi C)	Livello di rumore (dBA)
7315BSP	175	80	62-64
7325BSP	175	80	62-64
7335BSP	175	80	62-64
7370BSP	175	80	62-64